THA-457
ハンドルロック
Key Handle Latch

PAT RoHS2 10

特長
防水型のロックハンドルです。施錠解錠、何れの操作もキーハンドルの押し回しが必要なため、自重や振動等で止め金具が不用意に回転することがありません。

用途
配電盤･分電盤･制御盤等

仕様
キーハンドルの回転は､A･B 間 90°です（回転規制カムの組み替えにより､A･D 間 90°も可能）。
キーハンドルの抜き差しは、A 点でのみ可能です。
適用板厚：最大 t8.0

注意事項
キーハンドルは、THA-307J 又は THA-422 をご使用ください。止め金具は、別売です。

Characteristic
Water-proof type of Key Handle Latch, push and turn for open and close to prevent the cam from rotating involuntarily.

Application
Distribution boards / Distribution panels / Control boards, etc.

Specification
The rotational angle of the key is 90°between points A and B. Also, can be rotated 90°between points A and D by changing the rotation control cam.
The key for can be inserted and removed only at point A.
Applicable panel thickness: Max. t8.0

Note
Use THA-307J or THA-422 as a key handle. The cam is sold separately.

■部品表　Parts List

部番 No.	部品名 Part Name	材質 Material	処理 Finish	数 Quantity
1	ケース　Case	ZDC	Cr	1
2	シャッター Shutter			1
3	シャフト　Shaft			1
4	スプリング　Spring	SUS304-WPB	—	1
5	ケースカバー　Washer	PC	無色透明　Transparent and Colorless	1
6	カバーベース　Case Bracket	PE	半透明色　Semi-Transparent	1
7	取付ナット　Fixing Nut	ZDC	3 価クロメート　Trivalent Chromate Treatment	1
8	リングワッシャー　Ring Washer	SUS304-WPB	—	1
9	回転規制カム　Rotation Control Cam	SPCC	3 価クロメート　Trivalent Chromate Treatment	1
10	角穴ワッシャー　Square Hole Washer			1
11	平座金　Flat Washer			1
12	丸 R 形止め輪　Retaining Ring	S	四三酸化鉄皮膜　Black Oxide	1
13	O リング　O-Ring	NBR	黒色　Black	1
14	六角ボルト　Hex Bolt with Washer	S	3 価クロメート　Trivalent Chromate Treatment	1

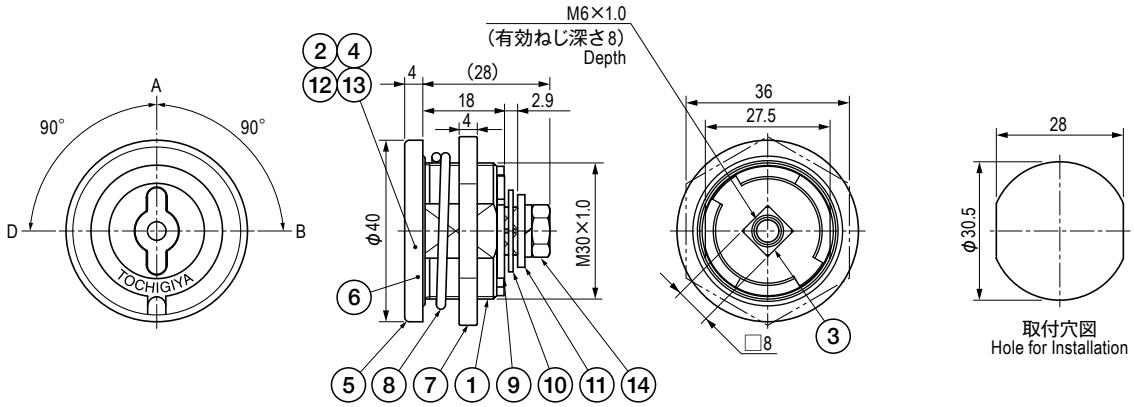

仕様　Specification　※キーハンドルは別売です。　Key handle is sold separately.

型番 Model No.	仕様 Specification	自重(g) Net Weight(g)
THA-457-1	1 点抜き　1point take off	96

特注品のご相談承ります　Please contact us for custom-made.