TM-258 / TM-258S
アジャスターフット
Level Adjuster

SUS　取扱品 PRODUCT　TSCA PBT5　RoHS2 10

特長
幅広いニーズにお応えするため、材質をステンレス製、鉄製の 2 種類用意いたしました。
フット部が鋳物製のため重量用に使用できます。

用途
OA 機器･自動販売機･工作機械･その他

Characteristic
Two types, stainless steel made and steel made, are available. The foot is made of cast material to suppport heavy weight subjects.

Application
Office automation appliances / Vending machines / Machine tools / Others

■部品表　Parts List

部番 No.	部品名 Part Name	TM-258 材質 Material	TM-258 処理 Finish	TM-258S 材質 Material	TM-258S 処理 Finish	数 Quantity
1	シャフト　Shaft	SWRCH	3 価クロメート Trivalent Chromate Treatment	SUS304	—	1
2	フット　Foot	SS400				1
3	ナット　Nut	SWRM				1

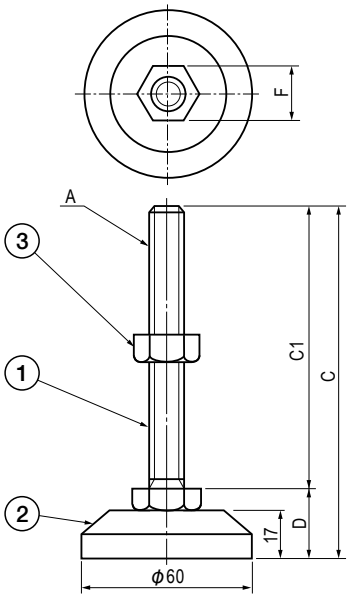

寸法・仕様表　Size List & Specification　TM-258

型番 Model No.	A	C	C1	D	F	垂直圧縮許容荷重 kN (kgf) Allowable Vertical Compressive Load kN (kgf)	自重 (g) Net Weight (g)
TM-258-1	M12 × 1.75	(75)	50	25	19	2.94 (300)	305
TM-258-2		(125)	100				345
TM-258-3		(145)	120				360
TM-258-4		(175)	150				380
TM-258-5	M16 × 2	(92)	65	27	24	6.87 (700)	395
TM-258-6		(127)	100				440
TM-258-7		(157)	130				485
TM-258-8		(177)	150				510
TM-258-9		(207)	180				550
TM-258-10	M20 × 2.5	(130)	100	30	30	8.83 (900)	590
TM-258-11		(160)	130				650
TM-258-12		(180)	150				695
TM-258-13		(210)	180				750
TM-258-14		(230)	200				800

寸法・仕様表　Size List & Specification　TM-258S

型番 Model No.	A	C	C1	D	F	垂直圧縮許容荷重 kN (kgf) Allowable Vertical Compressive Load kN (kgf)	自重 (g) Net Weight (g)
TM-258S-2	M12 × 1.75	(125)	100	25	19	2.94 (300)	350
TM-258S-3		(145)	120				365
TM-258S-6	M16 × 2	(127)	100	27	24	6.87 (700)	445
TM-258S-7		(157)	130				490
TM-258S-9		(207)	180				555
TM-258S-10	M20 × 2.5	(130)	100	30	30	8.83 (900)	595
TM-258S-11		(160)	130				660
TM-258S-13		(210)	180				760

特注品のご相談承ります　Please contact us for custom-made.