TL-120-1
プッシュラッチ（横型）
Push Off Catch

RoHS2 10

特長
ワンタッチ操作で扉の開閉ができます。一度押すとロック、再度押せばロック解除です。

用途
工作機器・計測機器等

仕様
本品を使用すると取手が不要です。ロック解除ストローク約 1.5mm

注意事項
ロック状態で移動側パネルを引っ張ると破損します。

Characteristic
A door can be open or close by a single touch. Press once to lock and press twice to unlock.

Application
Machine tools / Measuring instruments, etc.

Specification
No handle is necessary with this latch. Stroke at unlocked position: approx. 1.5mm.

Note
Pulling the movable side panel while latch being locked might be a cause of damage.

■部品表　Parts List

部番 No.	部品名 Part Name	材質 Material	処理 Finish	数 Quantity
1	ボックス　Box	SPCC	Ni	1
2	ベース　Base			1
3	ラッチアーム　Latch Arm			1
4	ローラー　Roller	PA	白色　White	1
5	シャフト（A）　Shaft（A）	C3602	Ni	1
6	シャフト（B）　Shaft（B）			1
7	シャフト（C）　Shaft（C）	SUM		1
8	ピン　Pin	C3602		2
9	サポート　Support	SUM		1
10	ストッパー　Stopper	SPCC		1
11	スプリング（A）　Spring（A）	SWP	—	1
12	スプリング（B）　Spring（B）		リン酸皮膜　Phosphoric Membrane	1
13	平座金　Flat Washer	C3602	Ni	1
14	E 形止め輪　E-Shaped Snap Ring	S	3 価クロメート　Trivalent Chromate Treatment	1
15	キーパー　Keeper	PA	白色　White	1

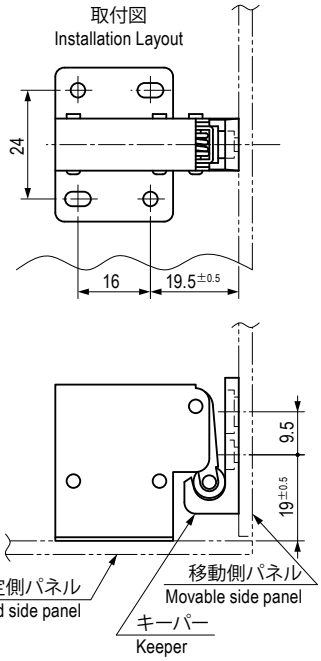

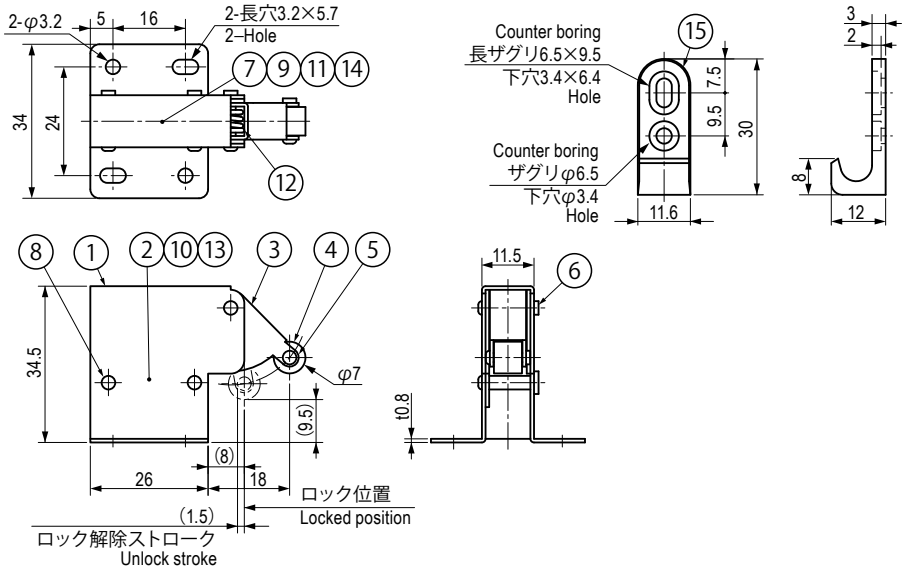

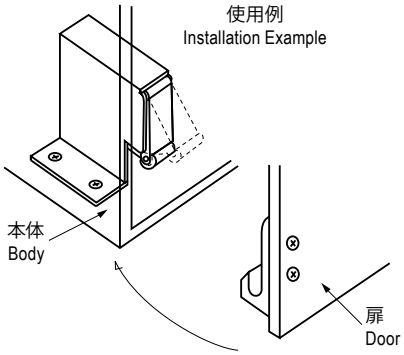

仕様　Specification

型番 Model No.	保持力 N（kgf） Holding Force N（kgf）	自重（g） Net Weight（g）
TL-120-1	約 14.7（1.5）　Approx.14.7（1.5）	35.5

特注品のご相談承ります　Please contact us for custom-made.